コンパクト設計・*SCAN*ahead 機能も搭載可能な intelli*SCAN* シリーズ

intelli*SCAN* IV

従来の intelli*SCAN* シリーズの機能・性能を一新

intelli*SCAN* IV は、intelli*SCAN* シリーズと同様のチューニング選択だけでなく、今まで excelli*SCAN* のみにしか利用できなかった *SCAN*ahead コントロールも利用可能です。さらに、*SCAN*ahead コントロールを選択した場合には自由度の高いレーザプロセス制御を実現できる *SCAN*motoinControl も使用できます。また、デザインも一新され従来よりコンパクトになりました。

製品仕様（一例）

	intelli*SCAN* IV 14		intelli*SCAN* IV 20		intelli*SCAN* IV 30*	
入射ビーム径	14 mm		20 mm		30 mm	
重量	約 3.5 kg		約 5.2 kg		約 5.7 kg	
チューニング	*SCAN*ahead	Vector	*SCAN*ahead	Vector	*SCAN*ahead	Vector
トラッキングエラー	0 ms	0.12 ms	0 ms	0.21 ms	0 ms	0.32 ms
加速度	400,000 rad/s^2	-	180,000 rad/s^2	-	80,000 rad/s^2	-
最大スキャン速度	240 rad/s	120 rad/s	120 rad/s	80 rad/s	56 rad/s	50 rad/s
f = 160 mm の場合:	38.4 m/s	19.2 m/s	19.2 m/s	12.8 m/s	8.9 m/s	8.0 m/s
印字速度						
通常印字	1150 cps	740 cps	760 cps	430 cps		
高品質印字	940 cps	510 cps	630 cps	320 cps		

*) 8 kW まで対応したハイパワーバージョンのお取り扱いもございます。
詳細はお問い合わせください。

（全て光学角）
(1) スキャン角度 0.77 rad にて
(2) 水冷時
(3) 温度変化・負荷一定の時

共通仕様

位置再現性 (RMS)	< 2 µrad
ディザ	< 5 µrad
非直線性 (1)	< 0.7 mrad
温度ドリフト (2)	
Offset	< 10 µrad / K
Gain	< 10 ppm / K
8 時間ドリフト (ウォームアップ 30 分)(3)	
Offset	< 40 µrad
Gain	< 50 ppm
24 時間ドリフト (ウォームアップ 3 時間)(3)	
Offset	< 70 µrad
Gain	< 70 ppm
光学仕様	
スキャン角度	± 0.35 rad
スキャン角度偏差	< 5 mrad
ゼロ点からの偏差	< 5 mrad
電源仕様	48 V, 5 A
インタフェース	SL2-100 & XY2-100
水冷部分の素材	アルミニウム

アプリケーション例

●レーザマーキング
●エンガービング
●レーザークリーニング
● 3D プリンター
など

概略図

intelli*SCAN* IV 14

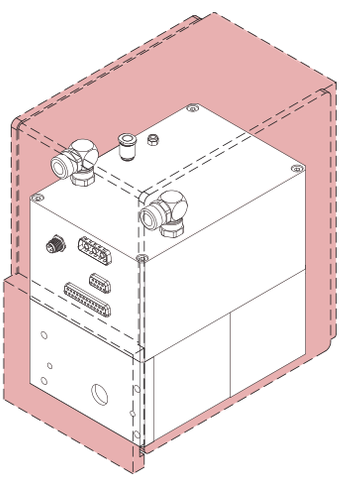

intelli*SCAN* IV 20

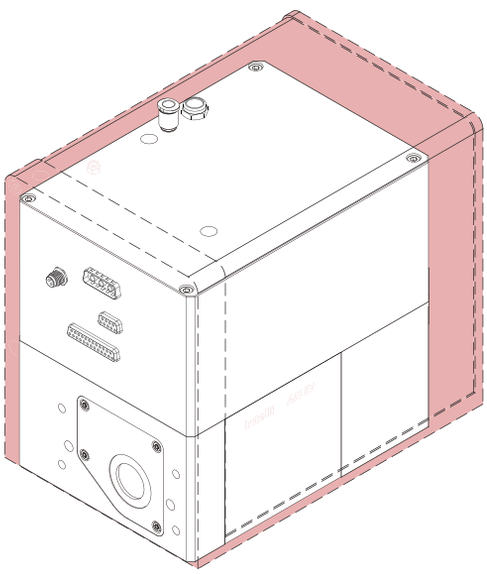

intelli*SCAN* IV 30

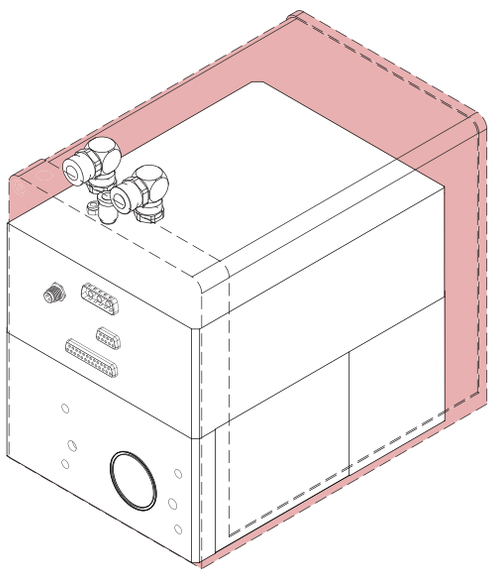

	intelli*SCAN* III 14（比較：赤枠部）	intelli*SCAN* IV 14
高さ	156 mm	141 mm
幅	118 mm	102 mm
深さ	165 mm	147 mm

	intelli*SCAN* III 20（比較：赤枠部）	intelli*SCAN* IV 20
高さ	180 mm	165 mm
幅	140 mm	126 mm
深さ	206.9 mm	175.5 mm

	intelli*SCAN* III 30（比較：赤枠部）	intelli*SCAN* IV 30
高さ	180 mm	144.5 mm
幅	140 mm	140 mm
深さ	206.9 mm	186 mm

お問い合わせはこちら

SCANSOL
scan for intelligence

国内総代理店
株式会社スキャンソル

Tel: 042-320-5011
Fax: 042-320-5012

E-mail: info@scansol.co.jp
Website: http:www.scansol.co.jp

2025 年 04 月版