iDRIVE 機能を搭載したスマートスキャニングモデル

*SCAN*cube IV

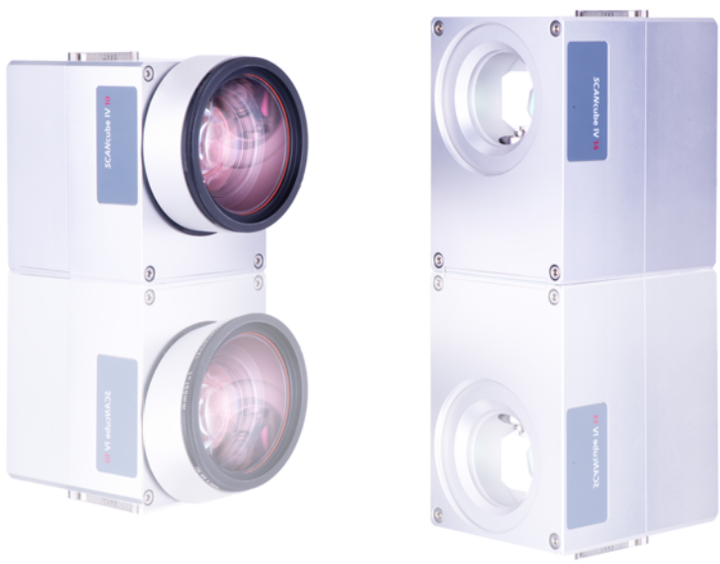

従来の *SCAN*cube シリーズの機能・性能を一新

*SCAN*cube IV には、今までの *SCAN*cube, *SCAN*cube III にはなかったチューニング選択が追加され、より最適な放熱デザインの新たなハウジングに変わりました。また、*SCAN*cube III よりもリニアリティが 30% 改善されました。さらに、intelli*SCAN* シリーズなどに搭載されている *iDRIVE* 機能も搭載され、それによりガルバノの位置や温度、スキャンヘッドの状態といったフィードバック信号の取得も可能です。

概略図

*SCAN*cube IV 10

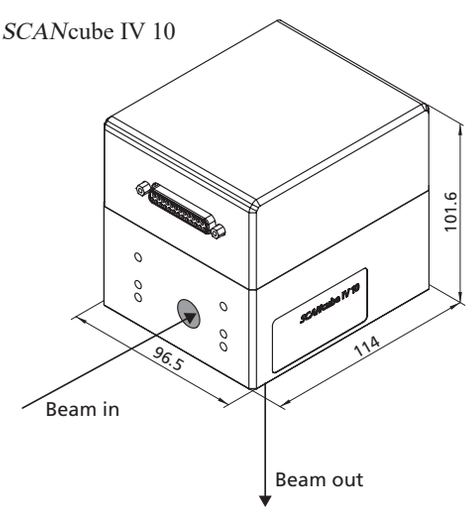

*SCAN*cube IV 14

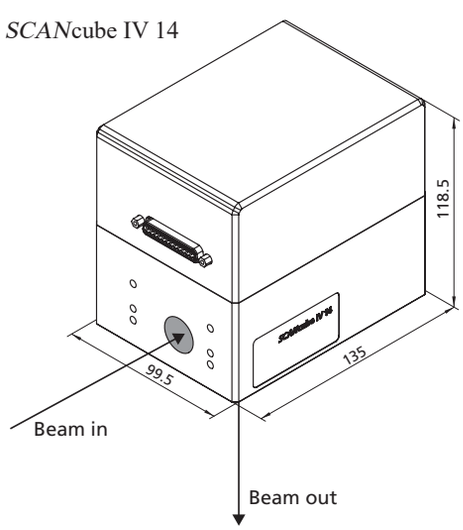

製品仕様（一例）

	*SCAN*cube IV 10	*SCAN*cube IV 14	*SCAN*cube IV 20
入射ビーム径	10 mm	14 mm	20 mm
トラッキングエラー	0.12 ms	0.15 ms	0.25 ms
スキャン速度 (1)(2)			
マーキング速度	3.0 m/s	2.5 m/s	-
最大スキャン速度	20.8m/s	14.4 m/s	12.8 m/s
印字速度 (1)(3)			
通常印字	950 cps	750 cps	-
高品質印字	700 cps	540 cps	-
ステップ応答速度 (1)(4)			
最大振角の 1%	0.3 ms	0.35 ms	-
最大振角の 10%	0.8 ms	1.2 ms	-
位置再現性 (RMS)	< 2 µrad	< 2 µrad	< 2 µrad
位置決め解像度	16 bit(5)	16 bit(5)	18 bit(6)
非直線性 (7)	< 0.7 mrad	< 0.7 mrad	< 0.9 mrad
温度ドリフト			
Offset	< 20 µrad / K	< 20 µrad / K	< 20 µrad / K
Gain	< 20 ppm / K	< 20 ppm / K	< 20 ppm / K
8 時間ドリフト (ウォームアップ 30 分)(8)			
Offset	< 50 µrad	< 50 µrad	< 100 µrad
Gain	< 50 ppm	< 50 ppm	< 100 ppm
24 時間ドリフト (ウォームアップ 3 時間)(8)			
Offset	-	-	< 100 µrad
Gain	-	-	< 100 ppm
電源仕様	24V, 30 V, max 3 A	24 V, 30 V, max 3 A	30 V, max 2.6 A
インタフェース	SL2-100 / XY2-100	SL2-100 / XY2-100	SL2-100 & XY2-100
質量	2.1 kg	2.7 kg	5.5 kg

共通仕様

光学仕様	
スキャン角度	± 0.35 rad
ゲインエラー	< 5 mrad
ゼロオフセット	< 5 mrad

（全て光学角）
(1) ベクターチューニングで 30 V 電源利用の場合
(2) f = 160 mm fθレンズ使用時
(3) 文字高さ 1 mm、シングルストローク
(4) 最大振角の 0.1% 以内静定
(5) 振角 ± 0.36 rad の時分解能 11 µrad
(6) SL2-100 の場合
(7) スキャン角度 0.77 rad にて
(8) 温度変化・負荷一定の時

選択可能なチューニングパラメータ

- Fast-Vector
- Sharp-Edge
- Line Scan

アプリケーション例

- レーザマーキング
- 3D プリンター
- レーザークリーニング

など

*SCAN*cube IV 20

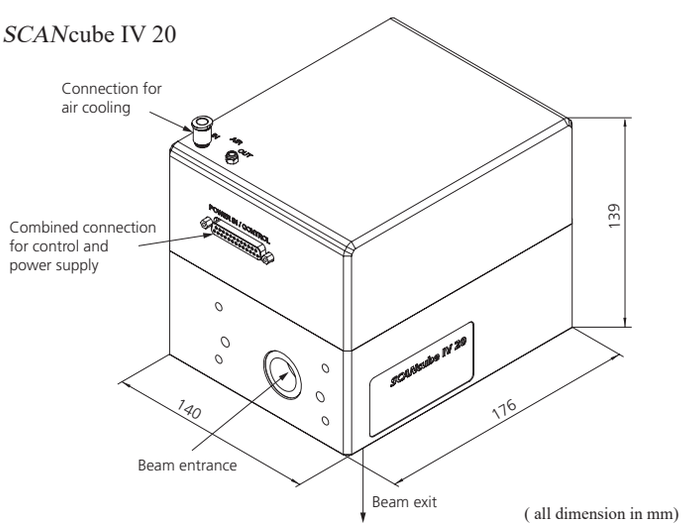

お問い合わせはこちら

SCANSOL
scan for intelligence

国内総代理店
株式会社スキャンソル

Tel: 042-320-5011
Fax: 042-320-5012
E-mail: info@scansol.co.jp
Website: http:www.scansol.co.jp

2025 年 04 月版